ONKENHOUT
access & fastening solutions

Inbouwsluiting

Kliksluiting, vlak, drukknop (M1)

- **Eenvoudige installatie in een rond gat**
- **Vlakke knop, springt bij indrukken naar buiten**
- **Corrosiebestendig materiaal**

Materiaal en oppervlaktebehandeling
PC/ABS, zwart, verchroomd of goud gekleurd(PVD)

Richtlijnen van productsterkten
Maximale werkbelasting: 310 N

Gebruikstemperaturen: -30°C tot 60°C

Ontvlambaarheidsklasse: UL94-HB

Opmerking:
Maximaal aandraaimoment bevestigingsmoer: 4.2 Nm

Accessoires
Vervangende sluitplaat: M1-2A-9-105-41

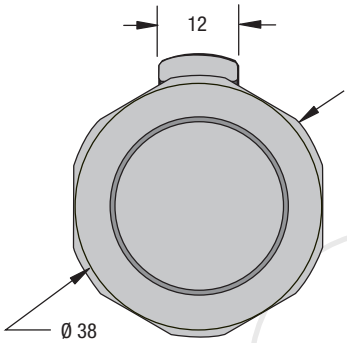

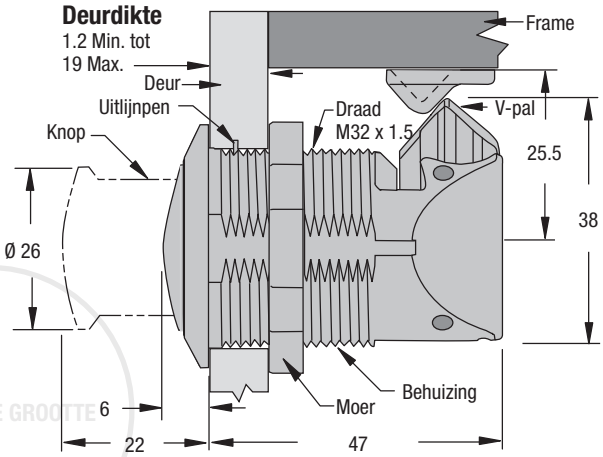

WERKELIJKE GROOTTE

Gesloten

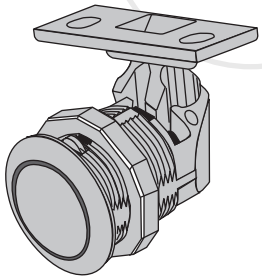

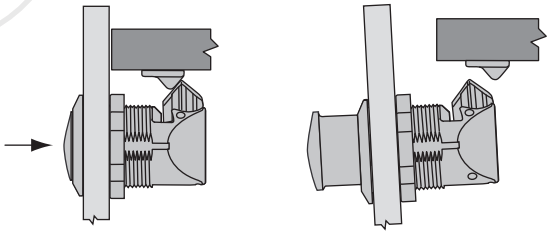

Druk op knop, zodat knop naar buiten springt

Trek aan knop om te openen

Installatie

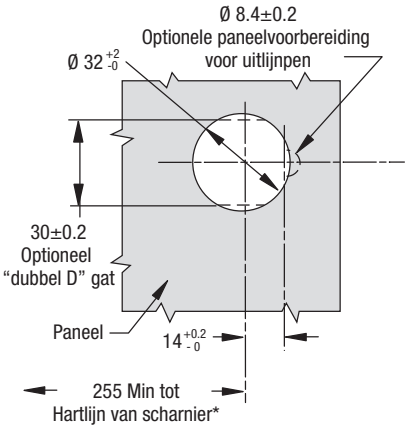

* Radius voor scharnierende deur

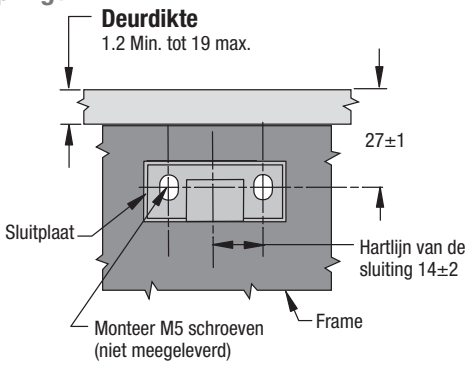

Sluitplaat

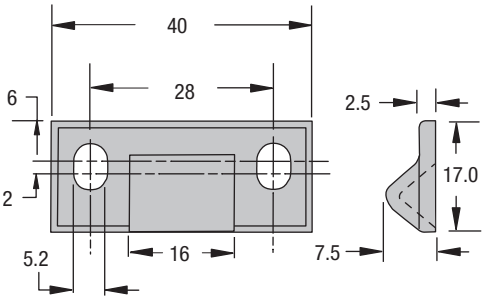

Bestelnummer
Zie tabel

Oppervlakte-behandeling	Bestelnummer
Chroom	M1-2A-15-1
Zwart	M1-2A-15-5
Goud	M1-2A-15-8

Alle afmetingen in mm; genoemde sterktewaarden zijn richtwaarden; technische wijzigingen voorbehouden.

Onkenhout & Onkenhout BV • tel +31 (0)20 660 02 02 • fax +31 (0)20 690 42 46 • www.onkenhout.nl • info@onkenhout.nl
Beluma nv • tel +32 (0)53 60 63 70 • fax +32 (0)53 60 63 99 • www.beluma.be • info@beluma.com
southco® AUTHORISED DISTRIBUTOR