ONKENHOUT
access & fastening solutions

Sluitingen met aantrekkende werking

Lift & turn® sluiting, vlak model, middelgroot (62)

- **Nagenoeg vlak indien gesloten**
- **Gemakkelijk aan te passen aan pakketdikte**
- **Gemakkelijk te bedienen**

Materiaal en oppervlaktebehandeling
Gietzink, gepoedercoat of verchroomd en staal, verzinkt

Richtlijnen van productsterkten
Maximale statistische belasting: 440 N

Afdichting
Afdichting wordt bereikt door toepassing van de uitvoering met pakking en door afdichting van de draad ven de bevestigingsschroef.

Installatie instructies
*Schroef- en borgmoerset M5x16. Gebruik voor deurdikte groter dan 6 mm de volgende formule:
Deurdikte + 10

**Voeg 0,4 mm toe aan de deur indien er afdichting wordt gebruikt

Accessoires
Pakking: Bestelnummer 62-973-431

Sleutels
Zie betreffende pagina.

Opmerking
Voor keuze van een slotcilinder zie sectie sloten.

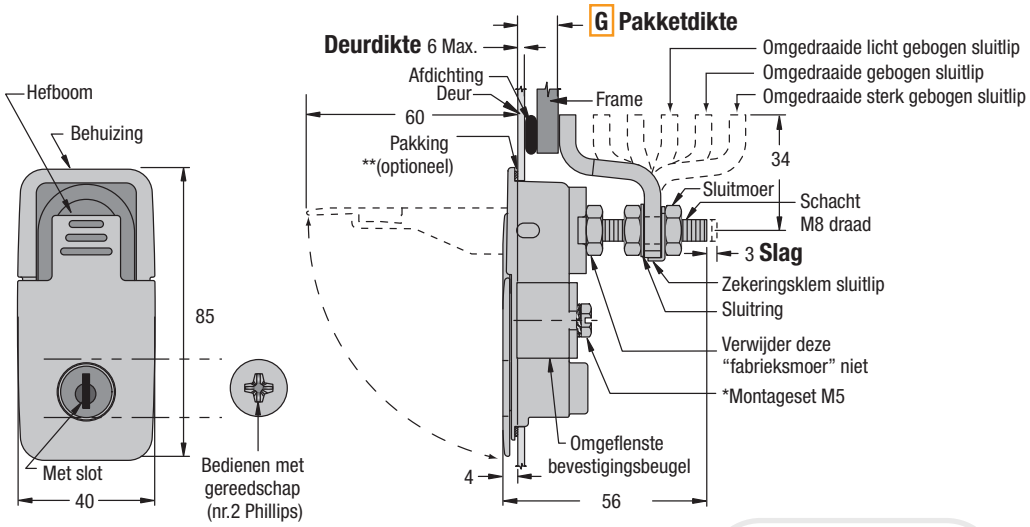

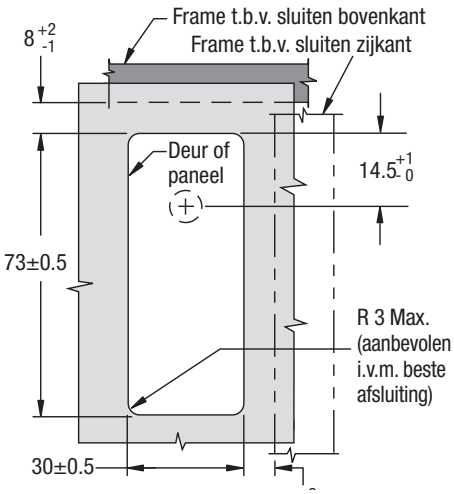

WERKELIJKE GROOTTE

Opbouw bestelnummers

62 - 4 L - G F 1 - P

L Slottype
- **0** Zonder slot
- **2** Slot zonder stofkap (sleutel CH751, 2 sleutel meegeleverd)
- **3** Nr.2 Phillips
- **21** Zonder cilinder

G Pakket-dikte	Min.	Max.	Type sluitlip
1	6	16	Sterk gebogen
	56	66	Omgedraaid sterk gebogen
2	16	26	Licht gebogen
	46	56	Omgedraaid licht gebogen
3	26	36	Gebogen
	36	46	Omgedraaid gebogen

P Verpakking
- **3** In lagen verpakt
- **2** Individueel verpakt

F Oppervlakte behandeling
- **0** Gestructureerde chroom
- **1** Gepolijst chroom
- **5** Zwarte poedercoating

Alle afmetingen in mm; genoemde waarden zijn richtwaarden; technische wijzigingen voorbehouden.

Onkenhout & Onkenhout BV • tel +31 (0)20 660 02 02 • www.onkenhout.nl • info@onkenhout.nl
Beluma nv • tel +32 (0)53 60 63 70 • www.beluma.be • info@beluma.com
southco® AUTHORIZED DISTRIBUTOR

ONKENHOUT
access & fastening solutions

Sluitingen met aantrekkende werking

Lift & turn® sluiting, vlak model, klein (62)

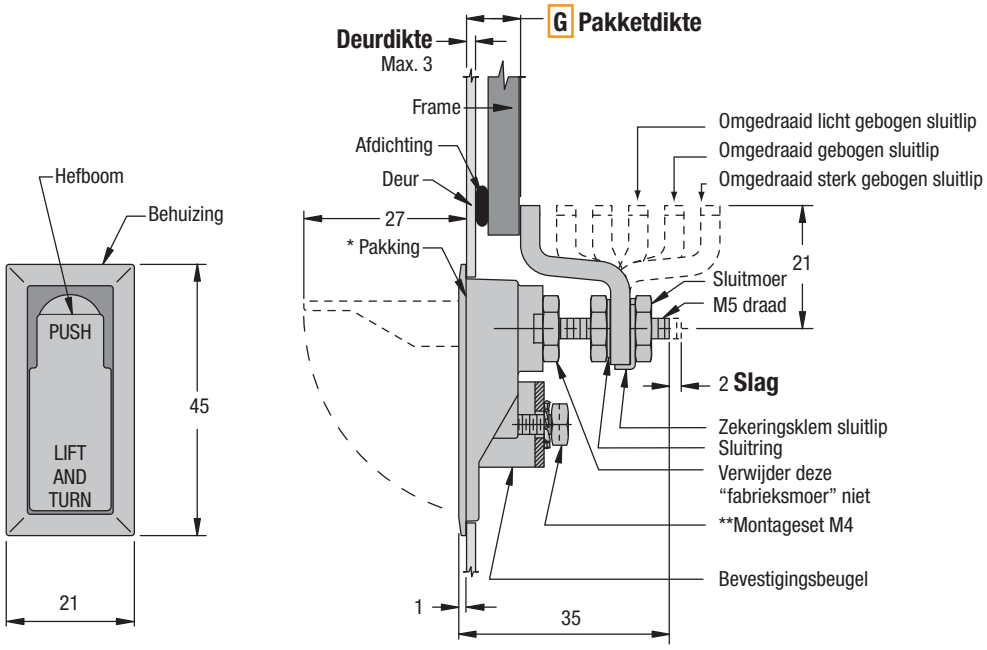

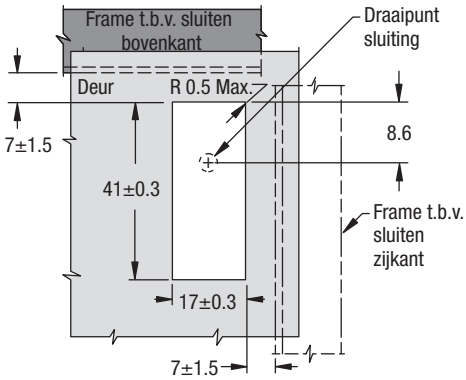

WERKELIJKE GROOTTE

- **Nagenoeg vlak indien gesloten**
- **Gemakkelijk aan te passen aan pakketdikte**
- **Gemakkelijk te bedienen**

Materiaal en oppervlaktebehandeling
Gietzink, gepoedercoat of verchroomd en staal, verzinkt

Richtlijnen van productsterkten
Maximale statistische belasting: 220 N

Afdichting
* Afdichting wordt bereikt door toepassing van de uitvoering met pakking en door afdichting van de draad ven de bevestigingsschroef.

Installatie
**Schroef- en borgmoerset M4x10. Gebruik voor deurdikte groter dan 3 mm de volgende formule: Deurdikte + 7

***Voeg 0,4 mm toe aan de deur indien er afdichting wordt gebruikt

Opbouw bestelnummer

62 - 7 S - G F

S Afdichting
0 Geen afdichting
4 Met pakking
(zie * afdichting en *** installatie)

F Oppervlakte behandeling
1 Gepolijst chroom
2 Geborsteld chroom
5 Zwarte poeder-coating

G Pakket-dikte	Min.	Max.	Type sluitlip
1	4.5	10.5	Sterk gebogen
	34.5	40.5	Omgedraaid sterk gebogen
2	10.5	16.5	Licht gebogen
	28.5	34.5	Omgedraaid licht gebogen
3	16.5	22.5	Gebogen sluitlip
	22.5	28.5	Omgedraaid gebogen

Alle afmetingen in mm; genoemde waarden zijn richtwaarden; technische wijzigingen voorbehouden.

ONKENHOUT
access & fastening solutions

Sluitingen met aantrekkende werking

Lift & turn® sluiting, handgreepmodel, klein type (62)

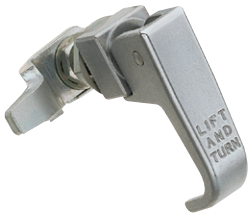

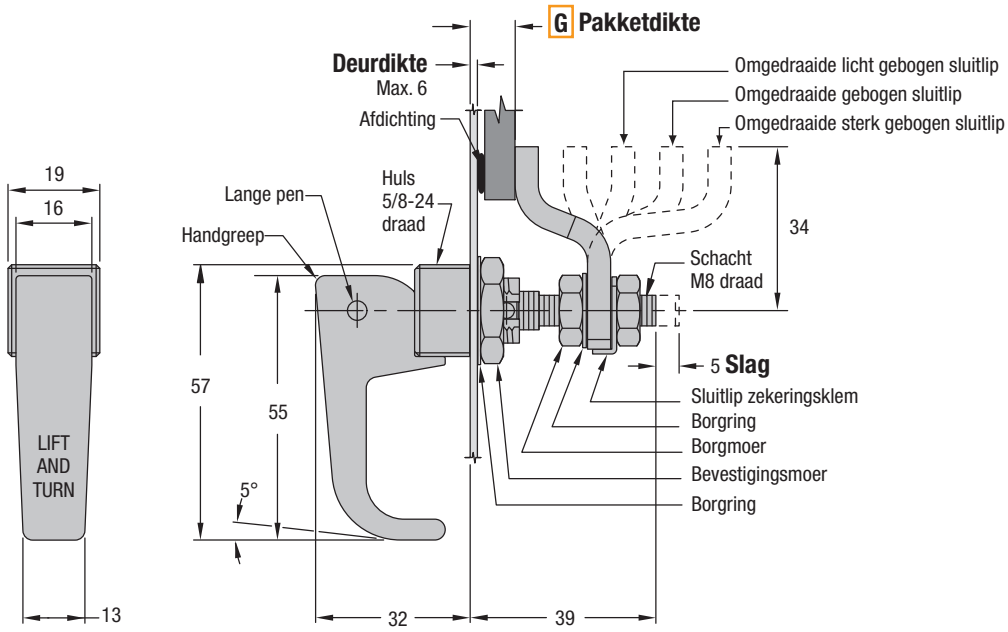

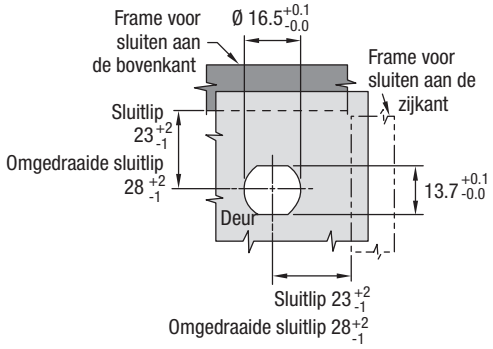

- **Gemakkelijk aan te passen aan pakketdikte**
- **Gemakkelijk te bedienen**

Materiaal en oppervlaktebehandeling
Gietzink, gepoedercoat of verchroomd en staal, verzinkt

Richtlijnen van productsterkten
Maximale statistische belasting: 550 N

Opbouw bestelnummer

62 - 10 - G F

F Oppervlakte behandeling
1 Gepolijst chroom
2 Geborsteld chroom
3 Naturel met chemisch beschermlaag
5 Zwarte poedercoating

G Pakket-dikte	Min.	Max.	Type sluitlip
1	42	52	Sterk gebogen
2	2	12	Gebogen
	32	42	Omgedraaid gebogen
3	12	22	Licht gebogen
	22	32	Omgedraaid licht gebogen

Alle afmetingen in mm; genoemde waarden zijn richtwaarden; technische wijzigingen voorbehouden.